Wegertseder GmbH – Gewerbegebiet Dorfbach 5 – 94496 Ortenburg

Telefon: 08542/417400 – Telefax: 08542/417401 – Internet: www.wegertseder.com

Technische Abmessungen

Wir weisen ausdrücklich darauf hin, dass alle Angaben ohne Gewähr sind!
Maßangaben in mm.

Unterlegscheiben Form B
DIN 125 B

(austauschbar mit ISO 7090)

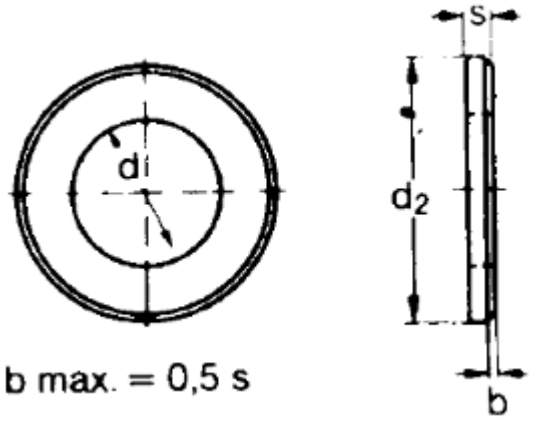

d mm	1,8	2,2	2,5	2,7	2,8	3,2	3,7	4,3	5,3	6,4	7,4	8,4	10,5	13
für Gewinde Größe	M1,7	M2	M2,3	M2,5	M2,6	M3	M3,5	M4	M5	M6	M7	M8	M10	M12
d2 mm	4,5	5	6	6	7	7	8	9	10	12	14	16	20	24
s	0,3	0,3	0,5	0,5	0,5	0,5	0,5	0,8	1	1,6	1,6	1,6	2	2,5
d mm	15	17	19	21	23	25								
für Gewinde Größe	M14	M16	M18	M20	M22	M24								
d2 mm	28	30	34	37	39	44								
s	2,5	3	3	3	3	4								